第14回向日市民総合体育大会開幕

総合開会式は5月28日(日)市民体育館で

市民参加のスポーツ大会として広く親しまれている第14回向日市民総合体育大会が5月21日(日)からソフトボール・テニス大会をかわきりに、約2か月にわたり11種目の競技が繰り広げられます。なお、総合開会式は5月28日(日)午前9時30分から市民体育館で行われます。奮ってご参加ください。

◎**ソフトボール**　5月21日(日)6月11日(日)午前8時30分から洛西浄化センターで。種目は団体戦男女、参加費1チーム2000円。申込締切4月30日(日)。

◎**テニス**　5月21日(日)午前8時45分から西ノ丘ローンテニスクラブで。種目は男子シングルス、ダブルスは男女A・B級。参加費1人シングル1000円、ダブルス1組1500円。申込締切5月15日(月)。

◎**男子バレーボール**　5月28日(日)午前10時30分から市民体育館で。種目は団体戦9人制。参加費1チーム2000円。申込締切5月13日(土)。

◎**ボウリング**　6月4日(日)午前9時から嵯峨ニックボールで。種目は団体戦男子4・女子4、個人戦は団体戦の個人成績により決定。参加費1チーム4000円。締切5月28日(日)。

◎**バドミントン**　6月11日(日)午前9時20分から市民体育館で。種目は団体戦男子・女子・混合ダブルス、個人戦男・女ダブルスA・B・C級。参加費1チーム1200円、個人戦1組400円。申込締切5月30日(火)。

◎**ソフトテニス**　6月18日(日)午前9時から市民体育館で。種目は個人戦男・女ダブルスA・B・C級。参加費1組400円。申込締切6月6日(火)。

◎**ゲートボール**　6月18日(日)午前9時30分から市民ふれあい広場で。団体戦各地区3チーム以内。参加費1チーム1000円。申込締切6月2日(金)。

◎**女子バレーボール**　6月25日(日)午前9時から市民体育館で。種目は団体戦9人制。参加費1チーム2000円。申込締切6月10日(土)。

◎**卓球**　7月2日(日)午前9時から市民体育館で。種目団体戦男子単2・女子単2・男女混合複1、個人戦一般・40歳以上・50歳以上。参加費団体1チーム1200円、個人1人200円。申込締切6月18日(日)。

◎**綱引き**　7月2日(日)午後3時から市民体育館で。種目は団体戦男子8名、合計体重560Kg以内。参加費1チーム1600円。申込締切6月25日(日)。

●申込は、所定の申込用紙で(財)向日市体育協会☎922－2211へ。団体種目（ソフトボールを除く）については各地区体振経由のうえ申し込む。申し込み用紙は(財)向日市体育協会・各地区体振にあります。

約1カ月にわたり熱戦がくりひろげられます

(財)向日市体育協会は、4月から向日市民温水プール内に事務所を移転しました。

星と語らう　シリーズ⑳

4月15日の部分月食

4月15日、19時8分から23時28分に部分月食がみられます。月食とは、月が地球の影を通過する現象です。地球の影には本影と半影があり、今回、月は本影の部分を少しかすめて通過します。半影に入ってすぐはほとんど変化はありませんが、半影の中程に進んでいく20時30分ごろ、月は次第に明るさを減じ、本影をかすめる20時40分ごろには本影の部分だけ欠けたように見えます。欠ける方向は見かけの月のおよそ左上です。最も欠けるのは21時18分。つきの直径の約1／9が欠けますから肉眼でもはっきりわかります。その後21時55分に本影から抜け出し、23時28分には半影も終り普通の満月に戻ります。見る方法はいくつかありますが、肉眼で月食の経過を記録する方法をひとつ紹介しましょう。A4以上の用紙を1枚用意します。用紙を横長にして底辺に南東方向を中心にした視野90度足らずの地上風景をあらかじめ描いておきます。そして月食の経過を20分に1回程度スケッチしていきます。月の位置、月の欠ける方向を正確にスケッチすると、月の移動と、地球の影が動いていく様子を記録できます。

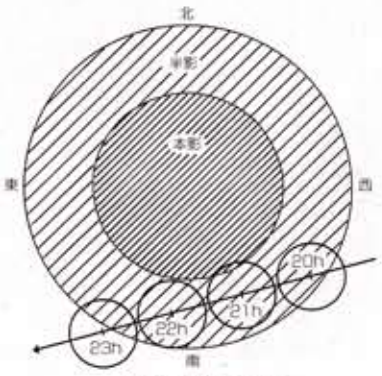

4月15日の月食

新消費生活モニターに委嘱状

市民の皆さんから公募していた新しい消費生活モニターが決まり、このほど、その委嘱状交付式がありました。

消費生活モニターは、今年度から2年間の任期で、消費者の視点からの意見を行政に届けていただきます。

新モニターに委嘱状を交付する民秋市長

交付式では民秋市長が、モニター一人ひとりに委嘱状を手渡し、「量より質の時代に自立した賢い消費者としての活躍を期待します」とあいさつしました。

今回委嘱状を受けられた新しいモニターは、つぎの皆さんです。岩田静代、上原恵子、奥田美佐子、木ノ山豊子、楠部イツ子、佐野利子、清水直子、中島道子、中辻文子、西村昭美、速水菊子、福井由紀子、堀裕子、村津礼子、吉田百合子　（順不同・敬称略）

行政相談員に西田氏・山口氏が再任

行政相談員に西田・山口氏が再任されました。行政相談員は、毎日の暮らしの中で生じる国や役所の仕事についての苦情や要望の相談に応じます。相談日は毎月第2・第4火曜日午前10時～午後3時、福祉会館で行います。自宅での受付も行なっています。

西田初江氏　向日市森本町天神森6－9☎921－3494。

山口和三郎氏　向日市寺戸町二枚田12－25☎931－3506。

家庭の日

毎月第2日曜日は

向日市青少年健全育成連絡協議会

家庭の絆と「家庭の日」

「家庭の日」が今も続いているという事を私はしみじみと懐かしく思います。我が家は、二十代の成人した子どもがいる核家族で、子ども二人は、それぞれ家から通勤・通学しています。最近よく、私は今が一番いい時期ではないかと思います。家庭というものを、屋根と周りに少しの土（庭）があって親子が肩を寄せあい暮らす、土の温もりがある所と考えるとき、うちはちょっと違うなと思っていました。我が家は三年周期で転勤したうえ単身赴任という落ち着きのない家庭で、問題あるなといつも感じていました。企業戦士の夫は本当によく働く人で、会社大好きの人間です。社会で家族のありようや「家庭の日」の大切さが認識され、学校でも地域でも父親の存在価値が熱く問われ出したが、我が家でこういった傾向がクローズアップされることはなく、相変わらず父親不在のまま取り残されていました。私は自分さえ頑張ればやり過ごせるように思いましたが、子育てとはそんな一人よがりのものではありませんでした。ファイトがいる・力強い心の支えがいります。後日、会社が「早帰りの日」というのを作ってくれましたが、子育てに大切な時は一生のうちほんの短い間です。その時期のこんな日があれば良かったと思います。「家庭の日」と設定されたことで、我が家でもかけがえの無い家族の絆が深められていったように思います。

（向日市女性の会さわやかネットワーク会員）

ご存知ですか 国民年金の免除制度

国民年金にはやむをえない理由で、保険料を納められない方に対し、免除制度があります。

手続きは…

結果は本人へ通知

学生さんへ

一般的に学生さんには収入がないことを考慮して、一般の方とは別に免除基準があります。（学生証を持参下さい）

朝堀り たけのこ直売会

とき　4月29日(祝)
午前10時～正午
小雨決行

場所　向日市農協
東向日町支所

☆品切れになり次第終了します。

花壇苗、野菜苗、春野菜なども直売します。

主催　各地区農家組合
後援　向日市・向日市農業協同組合

4月23日(日)は 向日市長選挙

忘れずに投票しましょう

◎投票できる人

日本国民で次の要件を満たす人

(1)年齢要件　昭和50年4月24日以前生まれ

(2)住所要件　平成7年1月15日までに向日市に転入届を行い、引き続き向日市で居住され、住民基本台帳に記載されている人

※転出者は投票できません

向日市選挙管理委員会事務局
☎931－1111（内線510・511）